クイックチェンジカプラ SXT-QC-CON

パイプ径 Ø 40 mm、Ø 60 mm用

METAL

クイックチェンジカプラ SXT-QC-CON

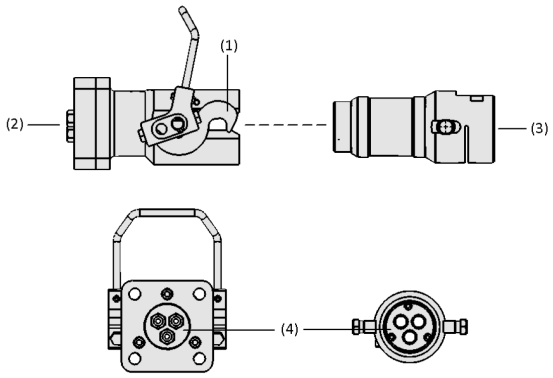

システムデザイン クイックチェンジカプラ SXT-QC-CON

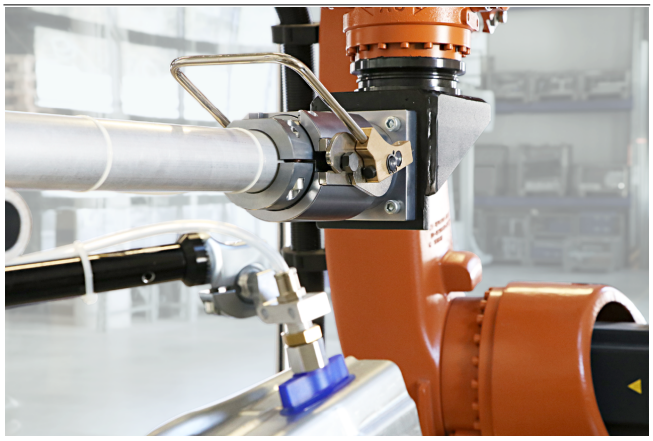

ツーリングの付け外しが容易になるクイックチェンジカプラ SXT-QC-CON

業界特有のアプリケーションへの適合性

アプリケーション

- 素早く容易にロボットへのツーリングの着脱が可能なバヨネット式カプラ
- 軽量かつ高耐久な6000系アルミを使用し、ダイナミックな搬送プロセスに対応
- 一般的なØ 40 mmまたはØ 60 mmのパイプと接続可能なため、既存システムとの併用が可能

デザイン

- 手動で素早く容易に着脱可能なレバー式のバヨネット接続 (1)
- ロボットインターフェースへの接続フランジ (2)
- パイプ径Ø 40 mmまたはØ 60 mmのツーリング用接続部 (3)
- ツーリング内で配管するためのフィードスルー (エア配管用ポート) 一体型タイプをラインアップ (4)

製品特徴

- 最大限の出力でダイナミック性の高いプロセスを実現する、高強度バヨネット接続
- 一般的なツーリングシステム（パイプ径 Ø40 mmまたはØ60 mm）に対応
- フィードスルー (エア配管用ポート) を統合したタイプをラインアップし、ツーリング内での配管が可能な省スペースなデザインを実現
- モジュール式のため様々なツーリングシステムを構築でき、組み替えも容易でセットアップを短縮

© J. Schmalz GmbH / 技術的な変更がある場合がございます / 上で生成された 20.12.2023

シュマルツに連絡してください。 Schmalz K.K / 〒224-0027 横浜市都筑区大棚町3001-7/ +81 45 565-5150 / schmalz@schmalz.co.jp

クイックチェンジカプラ SXT-QC-CON

パイプ径 Ø 40 mm、Ø 60 mm用

発注コード クイックチェンジカプラ SXT-QC-CON

SXT-QC-CON	–	40	–	F3
1		2		3

1 – 製品仕様

タイプ	種類
SXT-QC-CON	クイックチェンジカプラ

2 – 接続パイプ径

タイプ	サイズ
40	Ø 40 mm
60	Ø 60 mm

3 – 製品仕様

タイプ	種類
F	メス側、エア配管用ポート: なし
F2	メス側、エア配管用ポート: 2箇所
F3	メス側、エア配管用ポート: 3箇所
F6	メス側、エア配管用ポート: 6箇所
M	オス側、エア配管用ポート: なし
MB	オス側・延長タイプ、 エア配管用ポート: なし
M2	オス側、エア配管用ポート: 2箇所
M3	オス側、エア配管用ポート: 3箇所
M6	オス側、エア配管用ポート: 6箇所

クイックチェンジカプラ SXT-QC-CONは、個別の製品として納品されます。
/>ツーリング側とロボット側の製品をそれぞれご注文いただき、組み合わせて使用します。

- クイックチェンジカプラ SXT-QC-CON M (ツーリング接続側)
- クイックチェンジカプラ SXT-QC-CON F (ロボット接続側)

重要: フィードスルーの数とパイプ径の組み合わせは発注データをご参照ください。

アクセサリ: ワンタッチホースコネクタ STV-GE

発注データ クイックチェンジカプラ SXT-QC-CON

型式	製品コード
SXT-QC-CON-40-F	10.07.13.00012
SXT-QC-CON-40-F-3	10.07.13.00013
SXT-QC-CON-60-F	10.07.13.00014
SXT-QC-CON-60-F-2	10.07.13.00171
SXT-QC-CON-60-F-3	10.07.13.00015
SXT-QC-CON-60-F-6	10.07.13.00016
SXT-QC-CON-40-M	10.07.13.00017
SXT-QC-CON-40-M-3	10.07.13.00018
SXT-QC-CON-60-M	10.07.13.00019
SXT-QC-CON-60-MB	10.07.13.00020
SXT-QC-CON-60-M-2	10.07.13.00170
SXT-QC-CON-60-M-3	10.07.13.00021
SXT-QC-CON-60-M-6	10.07.13.00022

シュマルツに連絡してください。 Schmalz K.K / 〒224-0027 横浜市都筑区大棚町3001-7/ +81 45 565-5150 / schmalz@schmalz.co.jp

クイックチェンジカプラ SXT-QC-CON

パイプ径 Ø 40 mm、Ø 60 mm用

発注データ スペアパーツ クイックチェンジカプラ SXT-QC-CON

型式	スペアパーツ	製品コード
SXT-QC-CON-40-F	ZUB 40 F3	10.07.13.00268
SXT-QC-CON-40-M	ZUB 40 M3	10.07.13.00265
SXT-QC-CON-60-F	ZUB 60 F3	10.07.13.00267
SXT-QC-CON-60-M	ZUB 60 M3	10.07.13.00264

型式	スペアパーツ	製品コード
SXT-QC-CON-60-F	ZUB 60 F6	10.07.13.00266
SXT-QC-CON-60-M	ZUB 60 M6	10.07.13.00259

発注データ アクセサリ クイックチェンジカプラ SXT-QC-CON

型式	アクセサリ		製品コード
SXT-QC-CON-40-F	-	-	-
SXT-QC-CON-40-F-3	ワンタッチホースコネクタ、ストレート	STV-GE G1/8-AG 8	10.08.02.00206
SXT-QC-CON-60-F	-	-	-
SXT-QC-CON-60-F-2	ワンタッチホースコネクタ、ストレート	STV-GE G3/8-AG 12	10.08.02.00209
SXT-QC-CON-60-F-3	ワンタッチホースコネクタ、ストレート	STV-GE G1/4-AG 10	10.08.02.00251
SXT-QC-CON-60-F-6	ワンタッチホースコネクタ、ストレート	STV-GE G1/8-AG 8	10.08.02.00206
SXT-QC-CON-40-M	-	-	-
SXT-QC-CON-40-M-3	ワンタッチホースコネクタ、ストレート	STV-GE G1/8-AG 8	10.08.02.00206
SXT-QC-CON-60-M	-	-	-
SXT-QC-CON-60-MB	-	-	-
SXT-QC-CON-60-M-2	ワンタッチホースコネクタ、ストレート	STV-GE G3/8-AG 12	10.08.02.00209
SXT-QC-CON-60-M-3	ワンタッチホースコネクタ、ストレート	STV-GE G3/8-AG 8	10.08.02.00237
SXT-QC-CON-60-M-6	ワンタッチホースコネクタ、ストレート	STV-GE G1/8-AG 8	10.08.02.00206

テクニカルデータ クイックチェンジカプラ SXT-QC-CON

型式	接続点数	本体質量 [kg]	材質
SXT-QC-CON-40-F	-	1.3	アルミニウム
SXT-QC-CON-40-F-3	3	1.7	アルミニウム
SXT-QC-CON-60-F	-	4.2	アルミニウム
SXT-QC-CON-60-F-2	2	4.9	アルミニウム
SXT-QC-CON-60-F-3	3	4.9	アルミニウム
SXT-QC-CON-60-F-6	6	4.9	アルミニウム
SXT-QC-CON-40-M	-	0.5	アルミニウム
SXT-QC-CON-40-M-3	3	0.5	アルミニウム
SXT-QC-CON-60-M	-	1.6	アルミニウム
SXT-QC-CON-60-MB	-	1.9	アルミニウム
SXT-QC-CON-60-M-2	2	1.8	アルミニウム
SXT-QC-CON-60-M-3	3	1.8	アルミニウム
SXT-QC-CON-60-M-6	6	1.8	アルミニウム

シュマルツに連絡してください。 Schmalz K.K / 〒224-0027 横浜市都筑区大棚町3001-7/ +81 45 565-5150 / schmalz@schmalz.co.jp

クイックチェンジカプラ SXT-QC-CON

パイプ径 Ø 40 mm、Ø 60 mm用

デザインデータ クイックチェンジカプラ SXT-QC-CON

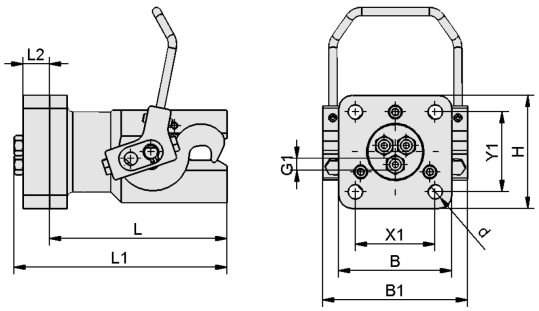

SXT-QC-CON F

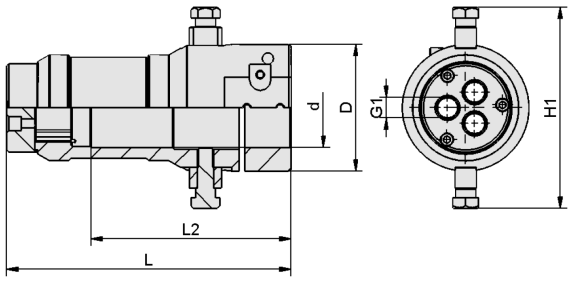

SXT-QC-CON M

シュマルツに連絡してください。 Schmalz K.K / 〒224-0027 横浜市都筑区大棚町3001-7/ +81 45 565-5150 / schmalz@schmalz.co.jp

クイックチェンジカプラ SXT-QC-CON

パイプ径 Ø 40 mm、Ø 60 mm用

デザインデータ クイックチェンジカプラ SXT-QC-CON

型式	B [mm]	B1 [mm]	D [mm]	d [mm]	G1	H [mm]	H1 [mm]	L [mm]	L1 [mm]	L2 [mm]	X1 [mm]	Y1 [mm]
SXT-QC-CON-40-F	85	109	-	11	-	85	-	133.0	-	-	60	60
SXT-QC-CON-40-F-3	85	109	-	11	G1/8-F	85	-	133.0	160	20	60	60
SXT-QC-CON-60-F	120	165	-	11	-	120	-	189.0	-	-	90	90
SXT-QC-CON-60-F-2	120	165	-	11	G3/8-F	120	-	189.0	211	15	90	90
SXT-QC-CON-60-F-3	120	165	-	11	G1/4-F	120	-	189.0	211	15	90	90
SXT-QC-CON-60-F-6	120	165	-	11	G1/8-F	120	-	189.0	211	15	90	90
SXT-QC-CON-40-M	-	-	68.3	40	-	-	97	135.5	-	111	-	-
SXT-QC-CON-40-M-3	-	-	68.3	40	G1/8-F	-	97	156.5	-	111	-	-
SXT-QC-CON-60-M	-	-	95.0	60	-	-	151	192.3	-	150	-	-
SXT-QC-CON-60-MB	-	-	95.0	60	-	-	151	232.3	-	191	-	-
SXT-QC-CON-60-M-2	-	-	95.0	60	G3/8-F	-	151	213.3	-	150	-	-
SXT-QC-CON-60-M-3	-	-	95.0	60	G3/8-F	-	151	213.3	-	150	-	-
SXT-QC-CON-60-M-6	-	-	95.0	60	G1/8-F	-	151	213.3	-	150	-	-

マルチメディアによる製品紹介

メディア	リンク
製品紹介映像	https://vimeo.com/408410930

シュマルツに連絡してください。 Schmalz K.K / 〒224-0027 横浜市都筑区大棚町3001-7/ +81 45 565-5150 / schmalz@schmalz.co.jp